MICROWELL

# NÁSTENNÝ BAZÉNOVÝ ODVLHČOVAČ

Návod na obsluhu a montáž

## MODEL: DRY 300 METAL/SILVER
## DRY 400 METAL/SILVER
## DRY 500 METAL/SILVER

Ďakujeme, že ste sa rozhodli zakúpiť naše zariadenie.
Prosíme, aby ste si pred zapojením zariadenia pozorne prečítali tento návod.
Prosíme, dodržujte pokyny v tejto praktickej príručke pre Vašu rýchlu informovanosť.
Neprevezmeme záruku alebo zodpovednosť za škody, straty alebo poškodenia vzniknuté nesprávnym používaním, alebo pri používaní na iný účel, ako sú opísané v tejto príručke.

Obsah:
1. Bezpečnostné opatrenia
2. Špecifikácia použitia
3. Návod na obsluhu
4. Návod na údržbu
5. Servis zariadenia
6. Návod na montáž
7. Technické údaje
8. Záručné podmienky

## 1. BEZPEČNOSTNÉ OPATRENIA

- Nemanipulujte so zariadením s mokrými rukami.
- Nestriekajte do zariadenia žiadne horľavé látky, mohlo by dôjsť k požiaru.
- Nečistite zariadenie vodou.
- Kryt je vyrobený z nerezovej ocele (typ SILVER). Na čistenie a dodanie lesku bez nežiadúcich matných škvŕn používajte ošetrujúci a ochranný prípravok na povrchy z nerezového kovu. Niekoľko kvapiek naneste na suchú nechlpatú handru a rovnomerne votrite do povrchu. Po 2 min. schnutia pretrite a preleštite suchou a čistou handrou (ošetrujúci prípravok a handra sú pribalené).
  Kryt je vyrobený z ocele trojvrstvovo protikorózne chránenej s povrchovou farbou strieborná metalíza alebo biela (typ METAL).
- Nikdy nepoužívajte abrazívny alebo agresívny čistiaci prostriedok. Mohlo by dôjsť k poškodeniu povrchu.
- Nikdy nehádžte ani nevkladajte žiadne predmety do akéhokoľvek otvoru či hadice.
- Používajte toto zariadenie len na jeho určené použitie, ako je to opísané v priloženom návode.
- Nepoužívajte súčiastky, ktoré nie sú odporúčané.
- Nikdy neblokujte vzdušný otvor výrobku. Chráňte vzdušné otvory pred upchatím smietkami, vlasmi a pod.
- Pri nesprávnom chode odvlhčovača (dym, pach, atď.) vypnite zariadenie ističom v rozvodnej skrini.
- Opravy a premiestnenie smie robiť len servisný pracovník.
- Pred čistením zariadenia vypnite istič v rozvodnej skrini.
- Neklaďte predmety na zariadenie.

Keď nebudete zariadenie dlhšiu dobu používať, vypnite istič.

## 2. ŠPECIFIKÁCIA POUŽITIA

Zariadenia sú určené pre využitie predovšetkým vo vnútorných bazénoch, menších plavárňach, kúpeľoch, saunách, poprípade i v práčovniach, sušiarňach a inde.
Model Microwell DRY 300 METAL/SILVER je určený pre miestnosti s bazénom s plochou do 30 $m^2$.
Model Microwell DRY 400 METAL/SILVER je určený pre miestnosti s bazénom s plochou do 45 $m^2$.
Model Microwell DRY 500 METAL/SILVER je určený pre miestnosti s bazénom s plochou do 60 $m^2$.
Podmienkou pre použitie zariadenia je dodržanie teploty v miestnosti v rozsahu 22°C až 35°C. Optimálne je, ak má vzduch v miestnosti o 2-3 °C vyššiu teplotu ako voda v bazéne.

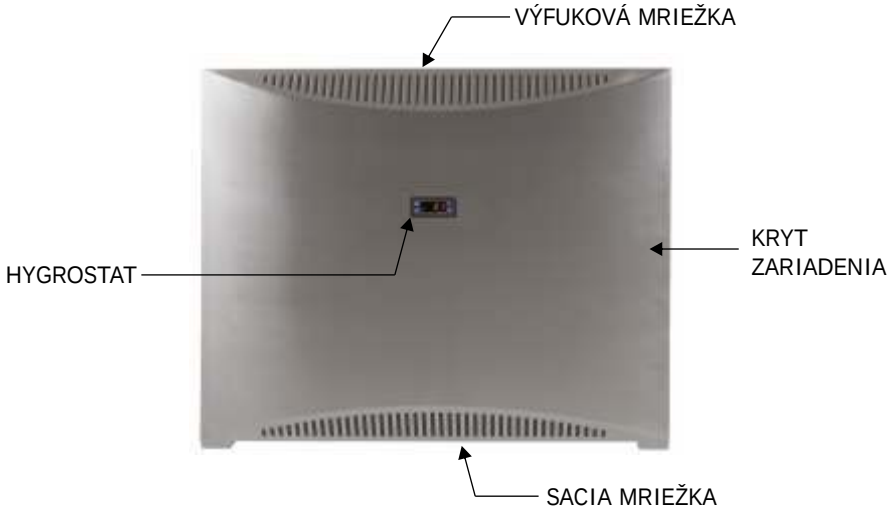

# 3. NÁVOD NA OBSLUHU

## 3.1. Regulovanie vlhkosti so zabudovaným digitálnym vlhkostatom v kryte zariadenia

Zabudovaný digitálny vlhkostat sa nachádza na kryte zariadenia. Zabudovaný hygrostat sníma vlhkosť nasávaného vzduchu a v závislosti od nastavenej hodnoty spína kompresor.
Správna vlhkosť vzduchu v miestnostiach s krytým bazénom by mala byť v rozsahu 55 - 65 %. Znižovanie vlhkosti pod zmienenú hranicu nie je žiadúce ani z fyziologického hľadiska ani z hľadiska ochrany stavby a vedie k zvýšenej spotrebe el. energie. Reguláciu hygrostatu môže prevádzať užívateľ.

Svietiaca bodka na tomto mieste signalizuje, že na displeji je zobrazovaná vlhkosť.

Svetelný bod signalizuje, že regulátor dáva signál pre ohrev vzduchu. To platí, ak sú nainštalované teplovodná vložka a solenoidný ventil. Ak bod nesvieti, znamená to, že požadovaná teplota vzduchu je nižšia ako skutočná.

Svetelný bod signalizuje, že regulátor dáva signál na odvlhčovanie, tj. požadovaná vlhkosť je nižšia ako skutočná.

Pohľad na displej hygrostatu

Svietiaca bodka na tomto mieste signalizuje, že na displeji je zobrazovaná teplota.

### Nastavenie vlhkosti

Zobrazenie aktuálnej vlhkosti alebo teploty.

Stlačením tlačidla “set” bliká žiadaná hodnota.

Stlačením tlačidla alebo zmeníme žiadanú hodnotu.

Znovustlačením tlačidla “set” po prevedení zmeny žiadanej hodnoty je zobrazený znak OK a žiadaná hodnota je uložená.

Na displeji sa zobrazí aktuálna vlhkosť alebo teplota.

### Zmena zobrazovania vlhkosti a teploty

Bodka svietiaca pod nadpisom “HUMI.”, ktorý je na rámiku dipleja, signalizuje zobrazovanie

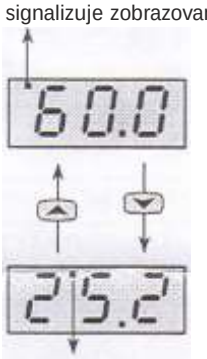


Bodka svietiaca pod nadpisom “TEMP.”, ktorý je na rámiku dipleja, signalizuje zobrazovanie teploty.

Stlačením tlačidla v situácii, ak je zobrazovaná aktuálna vlhkosť, zobrazí sa aktuálna teplota.

Stlačením tlačidla v situácii, ak je zobrazovaná aktuálna teplota, zobrazí sa aktuálna vlhkosť.

Ikeď je zobrazovaná aktuálna teplota na displeji, všetky funkcie pracujú na základe hodnoty vlhkosti.

## Nastavenie programov

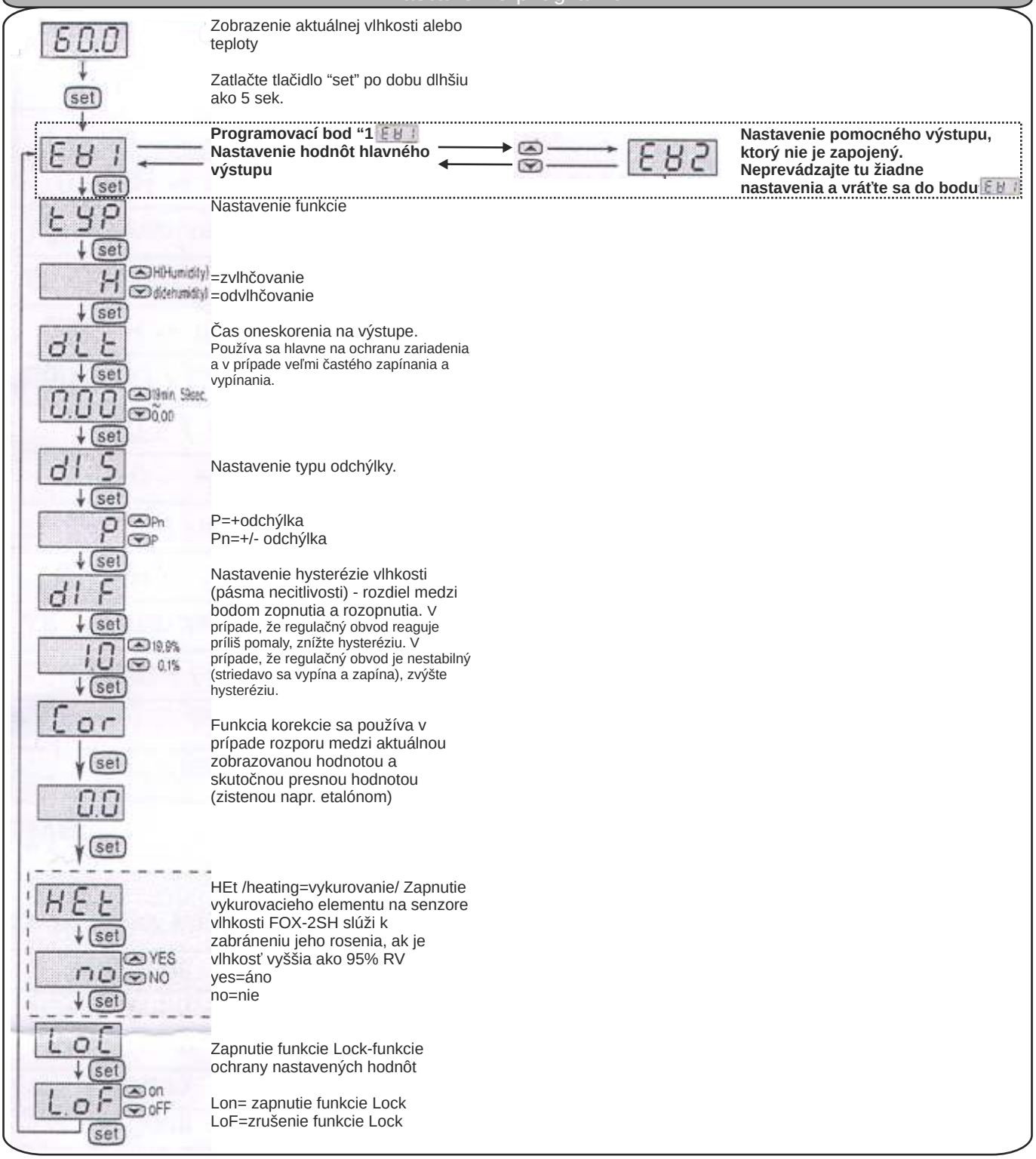


Ukončenie nastavovania a vrátenie sa do režimu zobrazovania aktuálnej vlhkosti je možné zatlačením tlačidla “set” po dobu dlhšiu ako 5 sek. V prípade nečinnosti po dobu dlhšiu ako 30 sek. sa to prevedie automaticky.

### 3.2. Regulovanie vlhkosti záložným mechanickým vlhkostatom v elektronickom boxe

V elektronickom boxe sa nachádza záložný mechanický vlhkostat z výroby nastavený na hodnotu 70% RH. Tento vlhkostat plní záložnú funkciu v prípade poruchy digitálneho vlhkostatu. Užívateľ nesmie prevádzať reguláciu tohoto vlhkostatu.

### 3.3. Regulácia ventilátora

Pod vnútorným krytom zariadenia sa nachádza dvojpolohový prepínač režimu ventilátora. V prvej polohe ventilátor beží aj v prípade, že kompresor zariadenia stojí - nepretržitý chod ventilátora. V druhom prípade beží ventilátor len súčastne s kompresorom - cyklický chod ventilátora. Nepretržitý režim prevádzky ventilátora je optimálnejší, nakoľko snímač vlhkosti zabudovaný v zariadení kontinuálne sníma vlhkosť, čím sa dosahuje vyššia presnosť. Nepretržitá prevádzka ventilátora zároveň lepšie premiešava vzduch v priestore. Reguláciu ventilátora nastavuje montážna firma podľa požiadavky užívateľa.

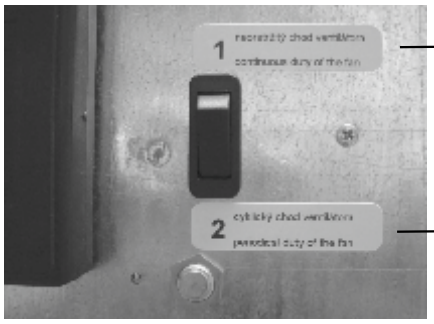


Nepretržitý chod ventilátora

Cyklický chod ventilátora

Prepínač chodu ventilátora

### 3.4. Regulácia kompresora

Spustenie kompresora z dôvodu jeho ochrany je oneskorené o min. 3 minúty. V závislosti od vlhkosti prostredia to môže trvať aj dlhšie. Pokiaľ dôjde k zastaveniu kompresora, automaticky sa spustí najskôr po 3 minútach. Užívateľ nesmie manipulovať s nastavovacím prvkom časového relé.

## 4. NÁVOD NA ÚDRŽBU

Je treba dbať na to, aby nasávací a výfukový otvor nebol zakrytý. Je zakázané ukladať na výfukové otvory uteráky alebo iné prádlo z dôvodu sušenia. Čistenie krytu zariadenia je dovolené ošetrujúcimi prípravkami na povrchy z nerezového kovu. Keď zo zariadenia kvapká voda, skontrolujte priechodnosť potrubia kondenzátu.

## 5. SERVIS ZARIADENIA

Zariadenie je potrebné najmenej 1 krát do roka nechať skontrolovať a vyčistiť odborným servisom. Je to nevyhnutné pre zabezpečenie dlhodobej životnosti zariadenia. Čistenie vnútorných častí nedoporučujeme vykonávať samostatne, nakoľko môže dôjsť k poškodeniu zariadenia. Vnútro zariadenia obsahuje pohyblivé časti a časti pod el. napätím, preto je čistenie vnútorných častí prípustné len odborníkom spôsobilým vykonávať práce podľa § 23 výhlášky č. 718/2002 Z.z. v rozsahu chladiacich zariadení v zmysle oprávnenia vydaného ÚBP SR.

## 6. MONTÁŽNY NÁVOD

Spotrebič je potrebné inštalovať v súlade s národnými predpismi na inštaláciu a elektroinštaláciu !

### 6.1. Umiestnenie zariadenia

Z dôvodu čo najvyššej účinnosti je potrebné zariadenie inštalovať čo najvyššie. Zariadenie inštalovať na podlahu je zakázané. Avšak je ho možné inštalovať na mobilný stojan, ktorý je doplnkovým príslušenstvom na objednávku. Je nevyhnutné zabezpečiť dobré prúdenie vzduchu, k čomu je potrebné nechať voľný priestor min. 150 mm pod zariadením a min. 200 mm nad zariadením. Z dôvodu údržby je potrebné ponechať voľný priestor min. 200 mm aj po stranách zariadenia.

### 6.2. Upevnenie zariadenia

Zariadenia majú samonosnú konštrukciu a vyznačujú sa veľmi jednoduchou montážou.

Príslušenstvom zariadenia je montážna konzola, ktorú je potrebné upevniť na stenu. Os upevňovacích otvorov je pritom o 210 mm nižšie ako horná hrana zariadenia. Upevňovacie otvory sú od seba vzdialené 420 mm u DRY 300 METAL/SILVER a DRY 400 METAL/SILVER a 360 mm u DRY 500 METAL/SILVER. Keď je konzola upevnená, zariadenie je možné zavesiť bez demontáže krytu.

Model DRY 300 METAL/SILVER a DRY 400 METAL/SILVER

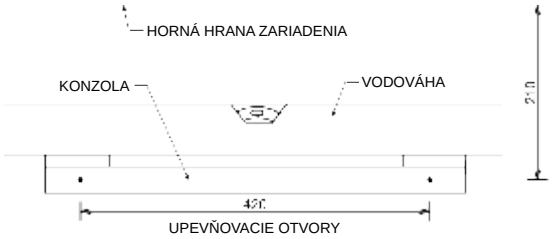


Model DRY 500 METAL/SILVER

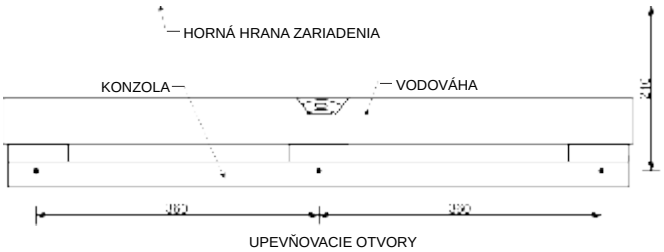

## 6.3. Demontáž a montáž krytu

Kryt je možné demontovať po uvoľnení 2 skrutiek (u DRY300 METAL/SILVER a DRY400 METAL/SILVER) a 3 skrutiek (u DRY500 METAL/SILVER) v spodnej časti zariadenia. Potom pritiahnite spodnú časť krytu na seba a následným podvihnutím odveste kryt zo zadného plechu. Montáž krytu sa prevedie opačným postupom.

## 6.4. Zaistenie polohy zariadenia

Zariadenie je navrhnuté tak, aby sa dalo bezpečne pripevniť a aby sa udržalo na svojom mieste i pri náhodnom podvihnutí zariadenia. Vo vrchných rohoch zadného plechu sa nachádzajú otvory pre poistné skrutky, ktoré sú prístupné po demontáži predného sklolaminátového krytu. Otvory na zadnom plechu pre zaisťovacie skrutky sú označené šípkou. Poistná skrutka sa upevní cez otvor v zadnom plechu do hmoždinky v stene. Tým sa zabráni neúmyselnému vyvlečeniu a pádu zariadenia z montážnej konzoly. Zároveň sa tým zaistí zvislá poloha zariadenia a vyrovná sa odklon zariadenia od steny.

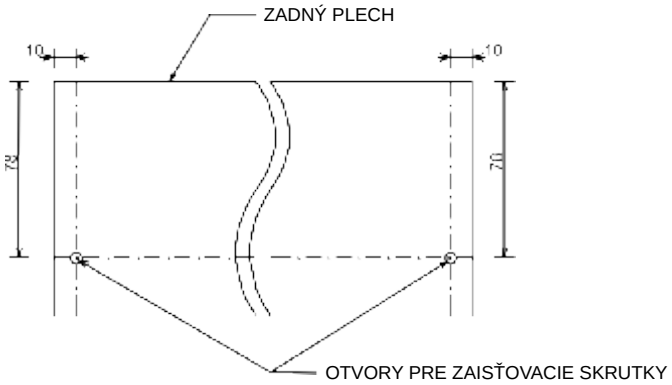


## 6.5. Odtok kondenzátu

Kondenzovaná voda odteká zo zariadenia gravitačne. Zariadenie je potrebné umiestniť tak, aby bol zabezpečený dostatočný spád odtoku kondenzovanej vody. Kondenzát treba odviesť cez sifón do kanalizácie alebo do vonkajšieho prostredia. Kondenzát nedoporučujeme odvádzať späť do bazénu, pretože môže byť bakteriálne znečistený. V spodnej časti vľavo je vyvedená hadička na odvod kondenzátu, ktorú je potrebné zasunúť do kanalizačného potrubia s min. vnútorným priemerom 18 mm.

Pripojenia platia pre modely DRY 300 METAL/SILVER, DRY 400 METAL/SILVER aj DRY 500 METAL/SILVER - pohľad z čela

## 6.6 Pripojenie zariadenia na el. sieť

Pripojenie zariadenia na el. sieť a ochrana musí zodpovedať príslušným normám. Požiadavky na napájanie sú: 220-240V/50Hz, istenie 10A (u DRY 300 METAL/SILVER a DRY 400 METAL/SILVER) a 16A (u DRY 500 METAL/SILVER) prevedené prúdovým chráničom s menovitým rozdielovým vypínacím prúdom nepresahujúcim 30 mA. Svorkovnica zariadenia pre pripojenie na el. sieť sa nachádza na ľavej strane zariadenia. Hlavný vypínač zariadenia musí byť umiestnený mimo miestnosti bazénu. Hlavný vypínač zariadenia musí byť v dvojpólovom prevedení s vypínaním vodičov L a N. Do pevného bodu musí byť zabudované zariadenie na odpojenie spotrebiča od siete so vzdialenosťou kontaktov vo vypnutom stave minimálne 3 mm pre všetky póly. Pripojenie zariadenia na el. sieť musí previesť osoba spôsobilá vykonávať práce podľa § 23 vyhlášky č. 718/2002 Z.z. ÚBP SR .

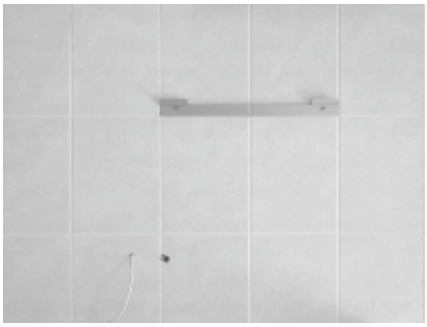

Ukážka prípravy prívodu el. napätia, odvodu kondenzátu a namontovania konzoly.

## UMIESTNENIE ZARIADENIA

Umiestnenie zariadenia musí byť v súlade s normou STN 33 2000-7-702.
Zariadenie sa odporúča umiestniť mimo zón 0,1 a 2.
Pri umiestňovaní zariadenia do zón 2 alebo 1 treba dodržiavať STN.

### ZÓNA 1, IPX4

Bazény, ktoré sa nečistia
striekajúcim prúdom vody

vo vzdialenosti 1250 až 2000 mm od okraja bazénu
musia byť v súlade s STN a aspoň 300 mm od podlahy.

### ZÓNA 2, IPX2

Bazény, ktoré sa nečistia
striekajúcim prúdom vody

vo vzdialenosti 2000 až 3500 mm od okraja bazénu musia byť v súlade s STN a je požadované min. 300 mm vyvýšenie nad podlahou z dôvodu dostatočného prúdenia vzduchu, zariadenie inštalovať na podlahu je zakázané.

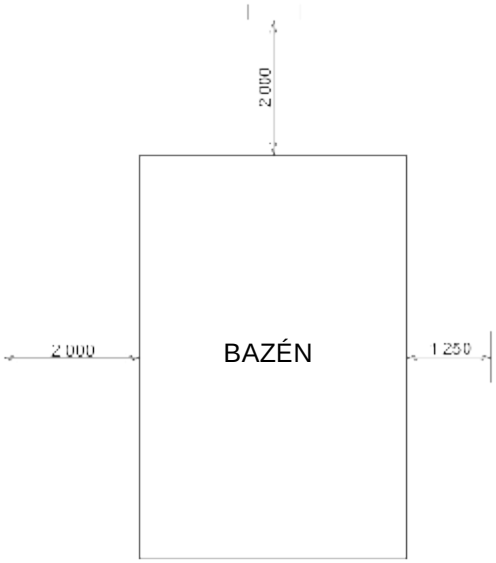


### MIMO ZÓN

vo vzdialenosti menšej alebo rovnajúcej sa 1250 mm od okraja bazénu musí byť spodný okraj zariadenia vo výške 2500 mm od povrchu bazénu, ak je zapustený pod podlahou, tak od podlahy.

min. 1250 mm (t.j. mimo dosah ruky) od bočnej hrany sprchovacieho kútu, nemôže byť nad sprchovacím kútom.

min. 1250 mm (t.j. mimo dosah ruky) od bočnej hrany umývadla vo výške min. 1200 mm od podlahy, nemôže byť nad umývadlom.

### MIMO ZÓN

vo vzdialenosti min. 1500 mm od zvislej roviny okolo skokanských plošín, skokanských dosiek a štartovacích blokov a 2500 mm nad najvyšším povrchom o ktorom sa predpokladá, že sa na ňom budú zdržiavať osoby.

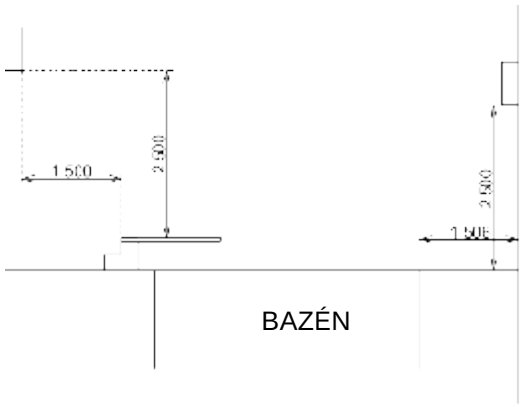


### MIMO ZÓN

ak je jednotka vo vzdialenosti menšej alebo rovnajúcej sa 1250 mm horizontálne od okraja bazénu, potom musí byť vyzdvihnutá 2500 mm od povrchu bazénu, ak je zapustený pod podlahou, tak od podlahy.

Zariadenie je nevyhnutné umiestniť mimo zón, kde sa predpokladá čistenie striekajúcim prúdom vody.
Pripojenie zariadenia na el. sieť a ochrana musí zodpovedať príslušným normám. Napájanie zariadenia musí byť realizované ochranným oddeľovacím transformátorom resp. chránené prúdovým chráničom s menovitým rozdielovým vypínacím prúdom nepresahujúcim 30 mA.

## 6.7. Teplovodná vložka - na objednávku

Teplovodná vložka sa dodáva len na objednávku. Pripája sa na teplovodný vykurovací systém obdobne ako radiátory na prívode regulačným ventilom a na spiatočke uzatváracím šróbením. Teplovodná vložka nie je vybavená regulačným ventilom a šróbením. Dodáva ich dodávateľ vykurovania.

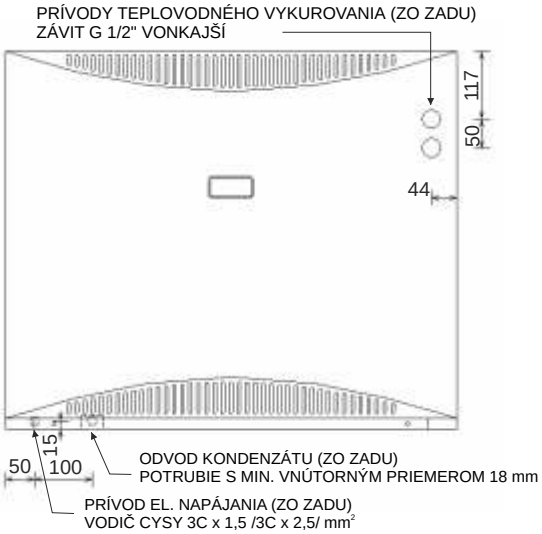


Schéma zapojenia teplovodnej vložky

Po montáži a natlakovaní vykurovacej vody do okruhu teplovodnej vložky je potrebné vložku odvzdušniť. Odvzdušňovací ventil sa nachádza na prívode teplovodnej vložky. Aby teplovodná vložka pracovala vždy na plný tepelný výkon, musí byť ofukovaná ventilátorom aj vtedy, keď sa neodvlhčuje. Preto pri použití teplovodnej vložky je potrebné prestaviť prepínač chodu ventilátora do polohy nepretržitého chodu.

## 7. TECHNICKÉ ÚDAJE

| TECHNICKÉ ÚDAJE | JEDNOTKY | DRY 300 METAL/SILVER | DRY 400 METAL/SILVER | DRY 500 METAL/SILVER |
|---|---|---|---|---|
| Pre bazény s max. plochou hladiny (v závislosti od teploty baz. vody) | $m^2$ | 30 | 45 | 60 |
| ODVLHČOVACÍ VÝKON PRI: | | | | |
| 30 °C a 60 % Rw | l/24 h | 33 | 48 | 66 |
| 30 °C a 70 % Rw | l/24 h | 42 | 53 | 83 |
| 30 °C a 80 % Rw | l/24 h | 47 | 58 | 101 |
| Pracovný rozsah - teplota | °C | 22-35 | 22-42 | 22-35 |
| Pracovný rozsah - vlhkosť | % Rw | 20-100 | 20-100 | 20-100 |
| Prietok vzduchu | $m^3/h$ | 440 | 550 | 740 |
| Hlučnosť (vo vzdialenosti 1 m)* | dB (A) | 42 | 42 | 44 |
| Tepelný výkon | W | 1900 | 1900 | 3500 |
| Elektrický príkon | W | 700 | 700 | 1000 |
| Napätie | V/Hz/f | 230/50/1 | 230/50/1 | 230/50/1 |
| Prúd prevádzkový / rozbehový | A | 4,4 / 15,8 | 4,4 / 15,8 | 7,5 / 30 |
| Istenie | A | 10 | 10 | 16 |
| Krytie | IP | 44 | 44 | 44 |
| Vodič | $mm^2$ | CYSY 3C x 1,5 | CYSY 3C x 1,5 | CYSY 3C x 2,5 |
| Potrubie na odvod kondenzátu - min. vnútorný priemer | mm | d 18 | d 18 | d 18 |
| Rozmery (šírka x výška x hĺbka) | mm | 780 x 653 x 300 | 780 x 653 x 300 | 1245 x 653 x 300 |
| Rozmery balenia (šírka x výška x hĺbka) | mm | 850 x 735 x 345 | 850 x 735 x 345 | 1315 x 735 x 345 |
| Hmotnosť - čistá / s balením | kg | 50/56 | 50/56 | 77/86 |
| Chladivo - R 410 A | kg | 0,5 | 0,5 | 0,75 |
| Max. tlaky v systéme HP/LP | bar | 28,5/8,5 | 28,5/8,5 | 28,5/8,5 |
| Koeficient účinnosti odvlhčovača | DER | 2,4 | 2,4 | 2,7 |

* Merané v akustickej komore s odfiltrovaním hluku pozadia a odrazu.

Výkonový diagram odvlhčenia
DRY 300 METAL/SILVER

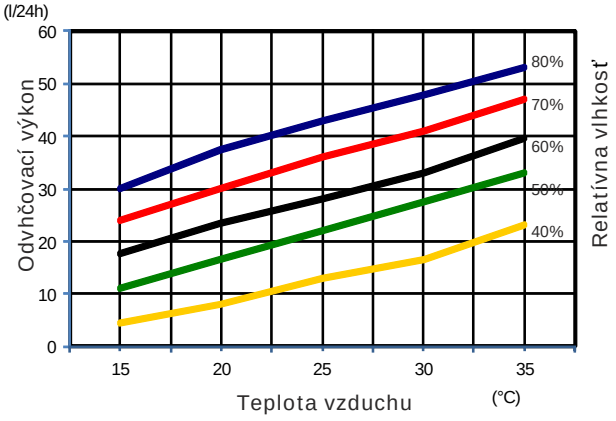


Výkonový diagram odvlhčenia
DRY 500 METAL/SILVER

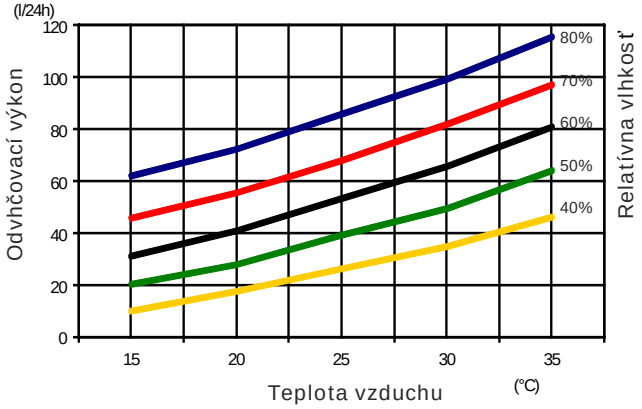


Výkonový diagram odvlhčenia
DRY 400 METAL/SILVER

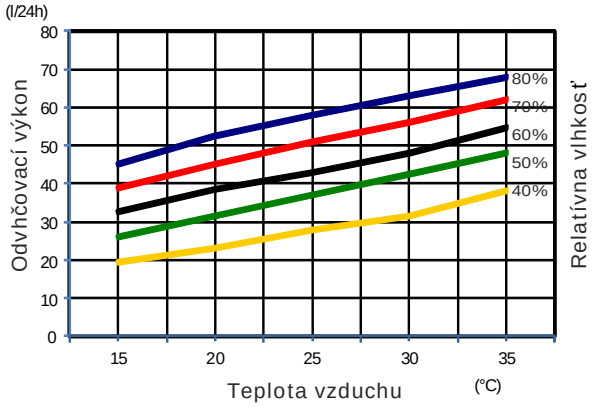

## ROZMERY DRY 300 METAL/SILVER a DRY 400 METAL/SILVER

ČELNÝ POHĽAD

BOČNÝ POHĽAD

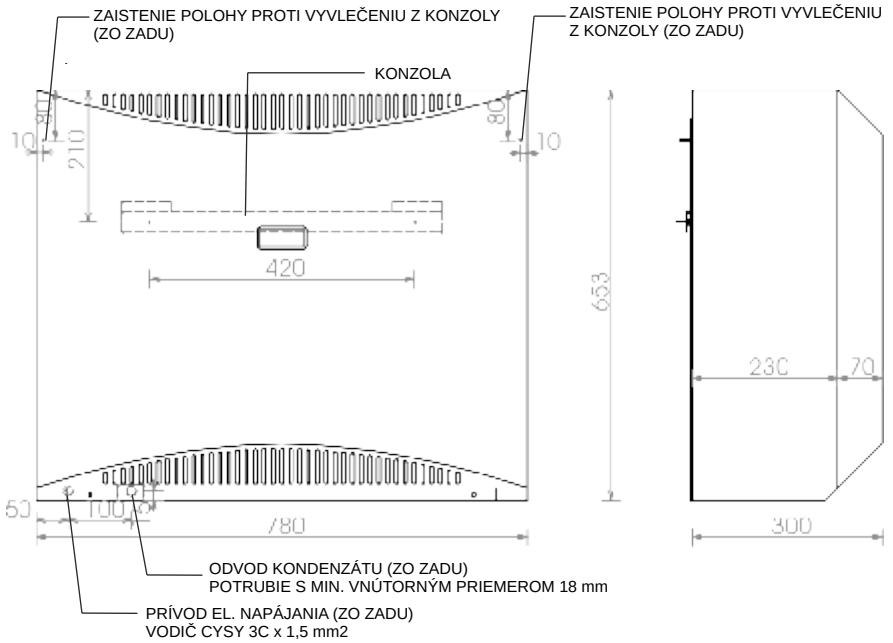


## ROZMERY DRY 500 METAL/SILVER

ČELNÝ POHĽAD

BOČNÝ POHĽAD

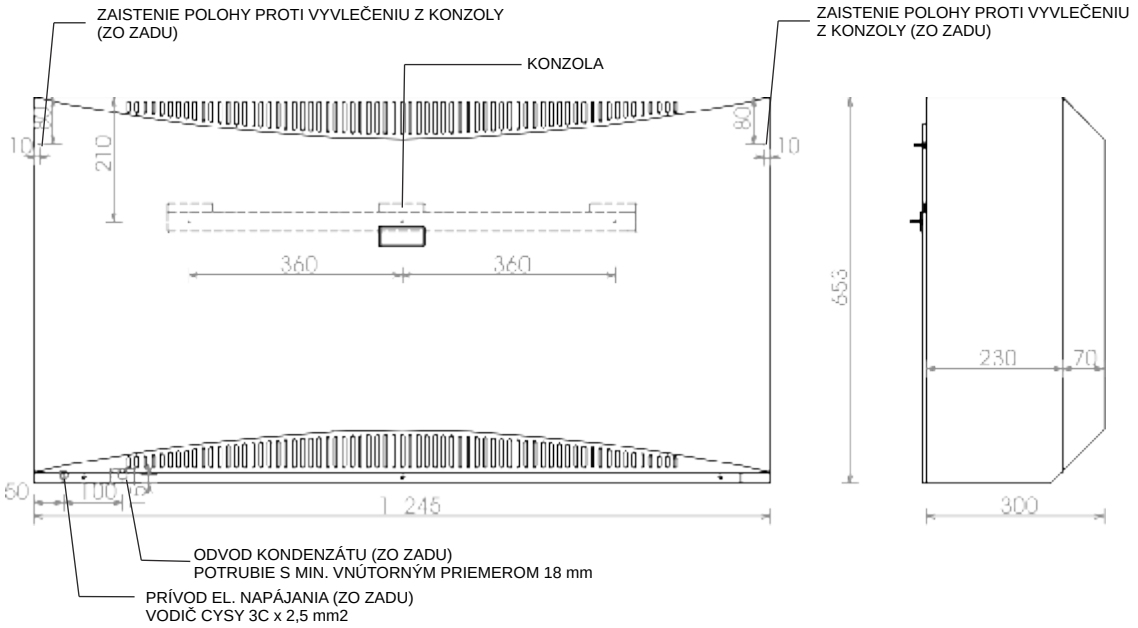

SCHÉMA EL. ZAPOJENIA DRY 300 METAL/SILVER a DRY 400 METAL/SILVER

| | DRY 300/400 Standard | DRY 300/400 EASY 200 / HYG 6001 | DRY 300/400 LPHW / Solenoid |
|---|---|---|---|
| METAL | DRY 300.1 | DRY 300.1 | DRY 300.2 |
| SILVER | DRY 300.1 | DRY 300.1 | DRY 300.2 |

DRY 300.1

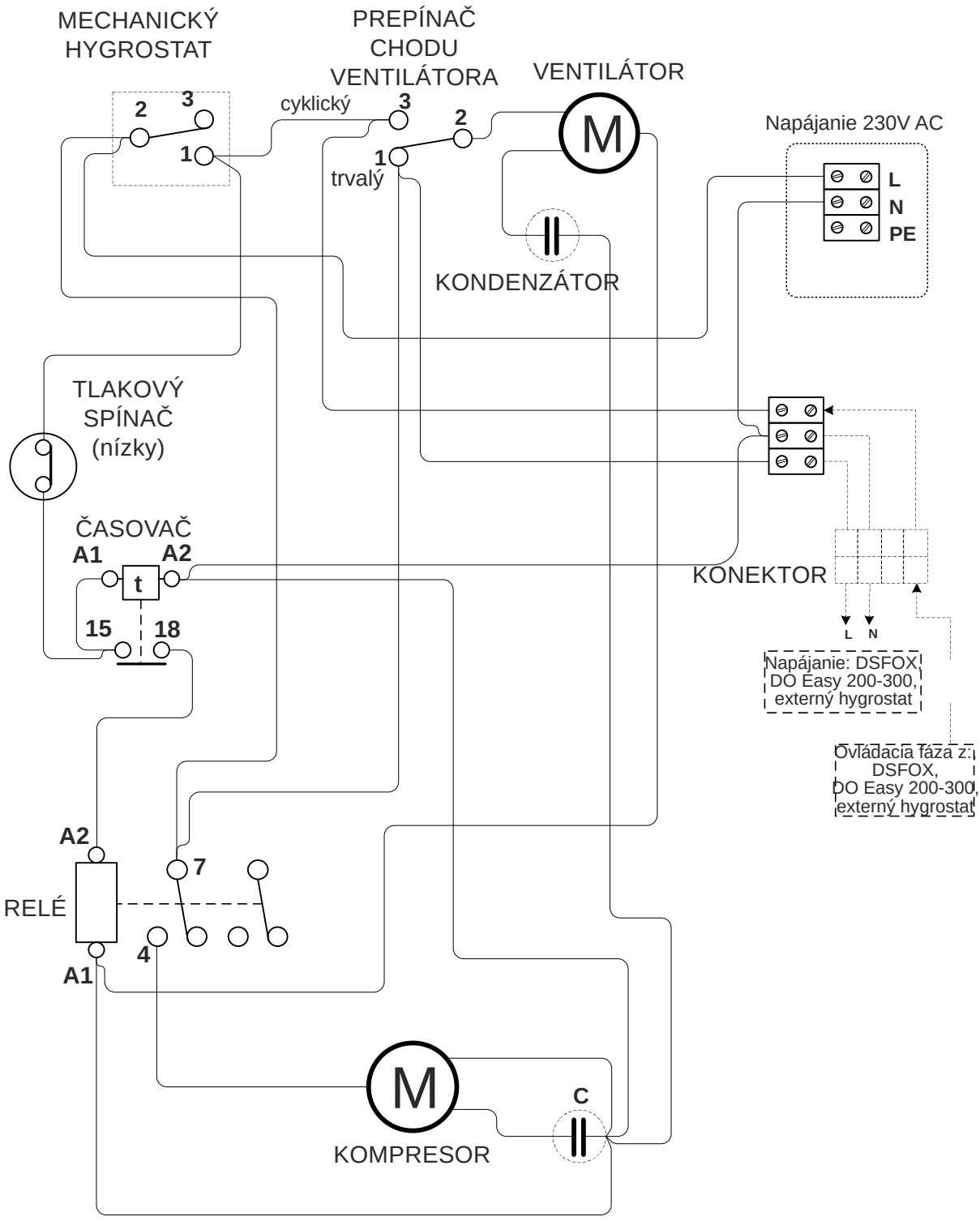


*Pozn.: Výrobca si vyhradzuje právo zmeny elektrického pripojenia.*

DRY 300.2

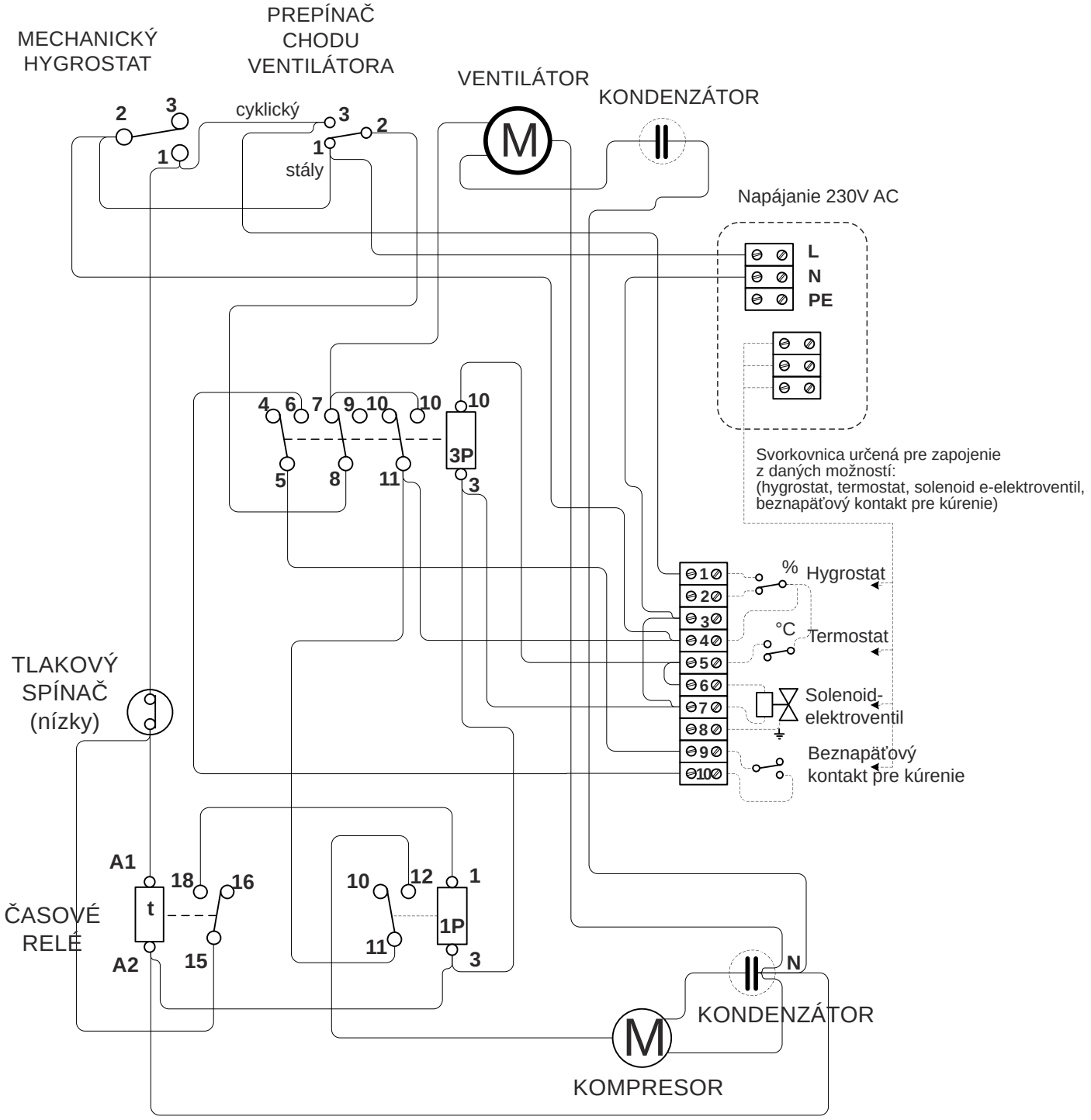


*Pozn.: Výrobca si vyhradzuje právo zmeny elektrického pripojenia.*

## SCHÉMA EL. ZAPOJENIA DRY 500 METAL/SILVER

| | DRY 500 Standard | DRY 500 EASY 200 / HYG 6001 | DRY 500 LPHW / Solenoid |
|---|---|---|---|
| METAL | DRY 500.1 | DRY 500.1 | DRY 500.2 |
| SILVER | DRY 500.1 | DRY 500.1 | DRY 500.2 |

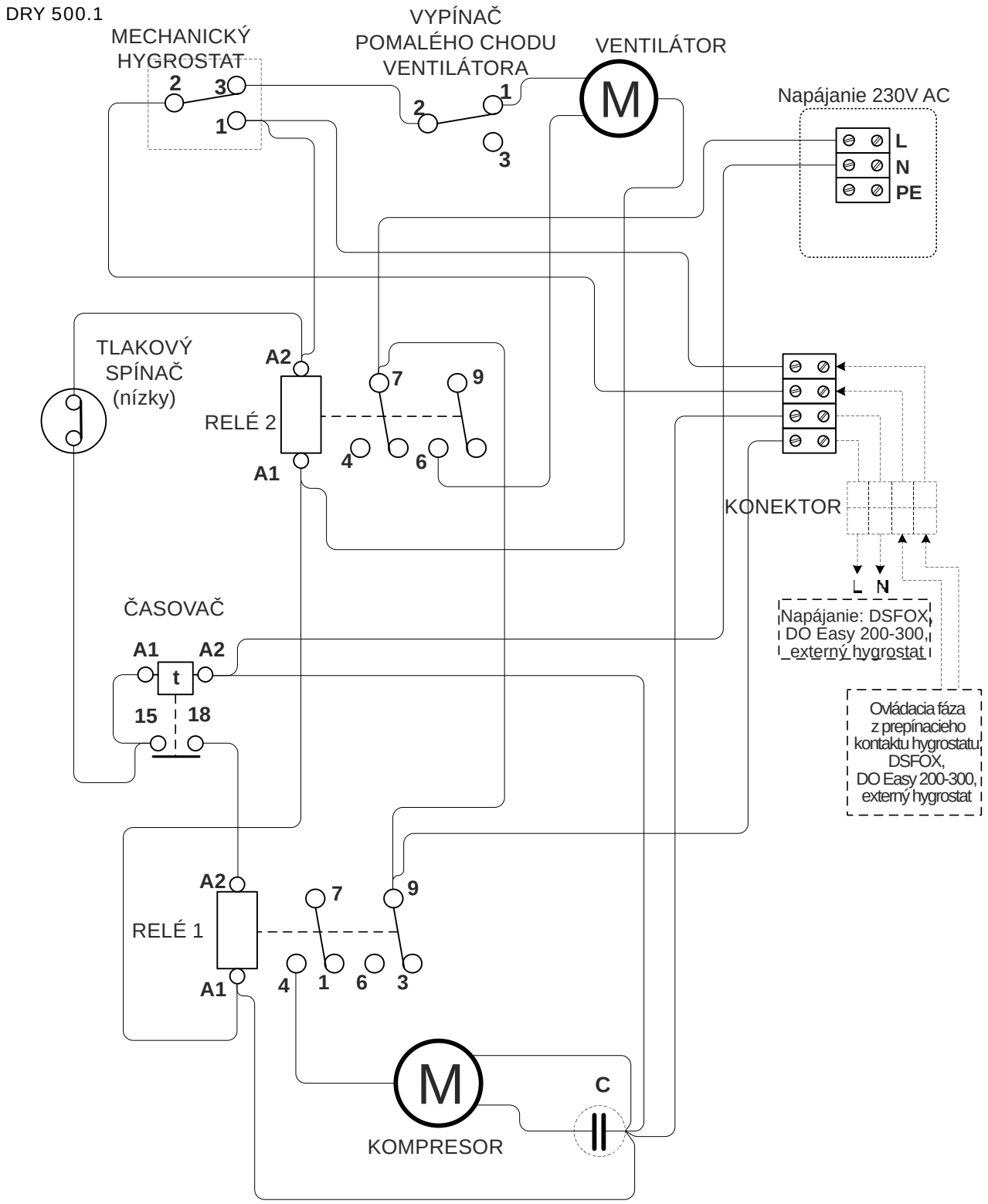


*Pozn.: Výrobca si vyhradzuje právo zmeny elektrického pripojenia.*

DRY 500.2

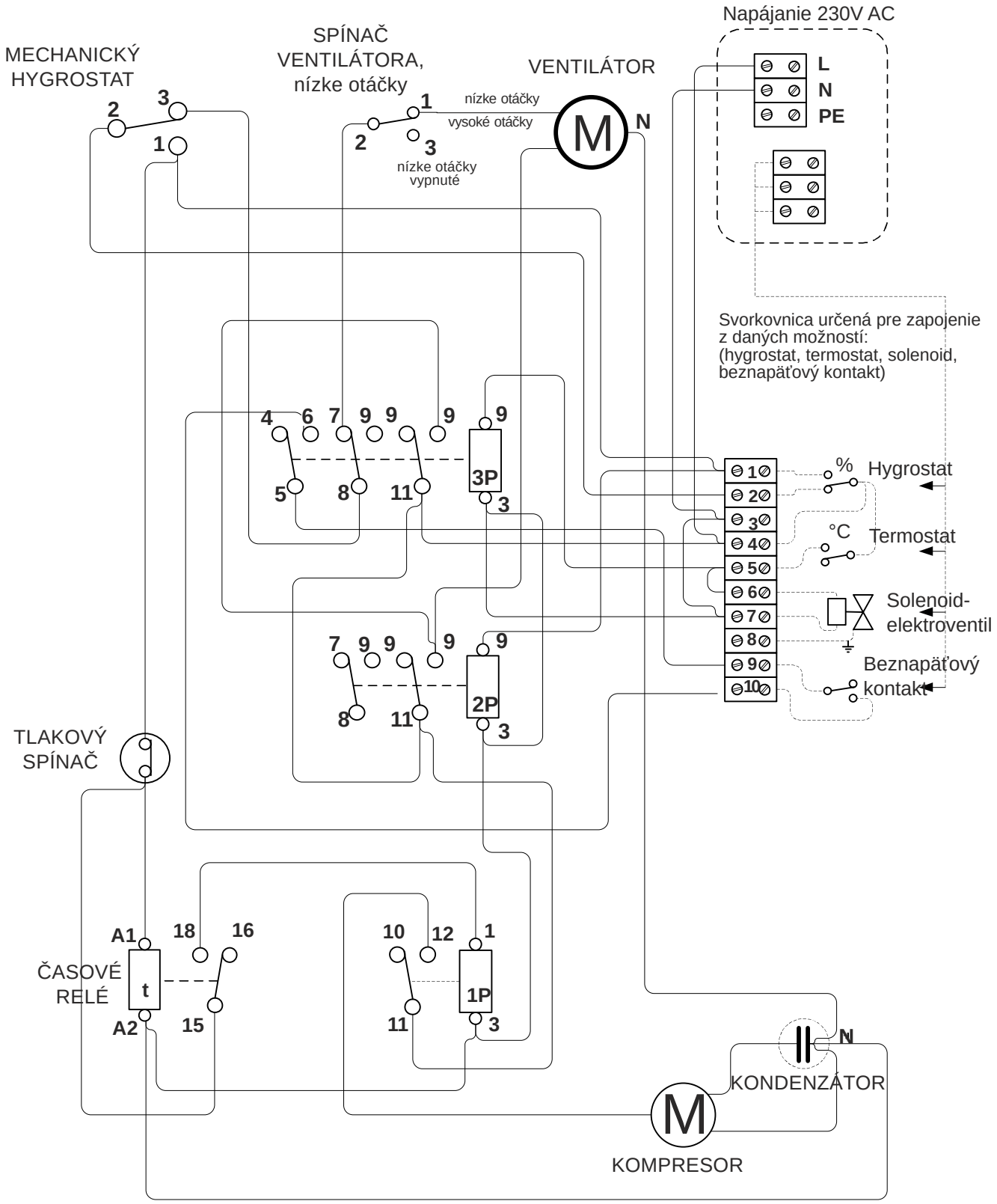


*Pozn.: Výrobca si vyhradzuje právo zmeny elektrického pripojenia.*

## POPIS JEDNOTLIVÝCH ČASTÍ ZARIADENIA

### MICROWELL DRY 300 METAL/SILVER a DRY 400 METAL/SILVER

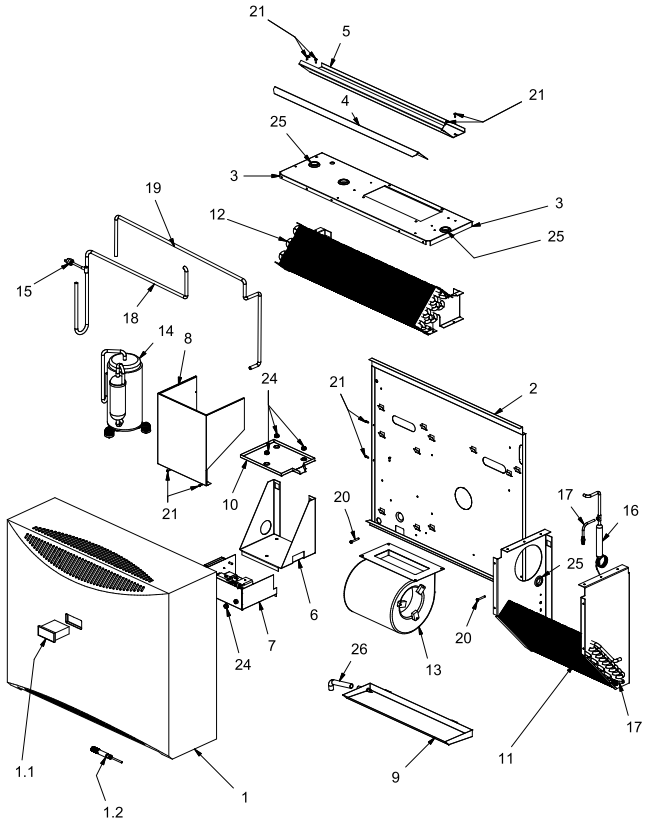


| Pozícia | Názov - Rozmer | Počet kusov |
|---|---|---|
| 1 | Kryt kovový | 1 |
| 1.1 | Digitálny regulátor vlhkosti FOX-2SH | 1 |
| 1.2 | Senzor vlhkosti DS-SH104 | 1 |
| 2 | Plech zadný | 1 |
| 3 | Plech ventilátora | 1 |
| 4 | Plech pred výmenníkom | 1 |
| 5 | Plech nad výmeníkom | 1 |
| 6 | Plech pod kompresor | 1 |
| 7 | Plech elektroboxu | 1 |
| 8 | Kryt kompresora | 1 |
| 9 | Vanička pod výparník | 1 |
| 10 | Vanička pod kompresor | 1 |
| 11 | Výmenník 400 - výparník | 1 |
| 12 | Výmenník 650 - kondenzátor | 1 |
| 13 | Ventilátor EBM D4-E133-DL01-D6 | 1 |
| 14 | Kompresor DAIKIN YZG-E24RAY2 | 1 |
| 15 | Presostat Ranco HR 00001A5R703 | 1 |
| 16 | Filterdehydrátor 20g d3/6mm | 1 |
| 17 | Ventil plniaci, trubka d6, závit SAE 1/4" | 2 |
| 18 | Potrubie sacie d10mm | 1 |
| 19 | Potrubie výtlačné d6mm | 1 |
| 20 | Skrutka do plechu ST4.8 x 38 | 2 |
| 21 | Skrutka do plechu 3.5 x 13 | 9 |
| 24 | Prechodka gumová d15 DA 110/150/10 | 4 |
| 25 | Prechodka gumová d30 DA 230/300/20 | 4 |
| 26 | Hadica priehľadná, d18x3, 1m | 1 |

### MICROWELL DRY 500 METAL/SILVER

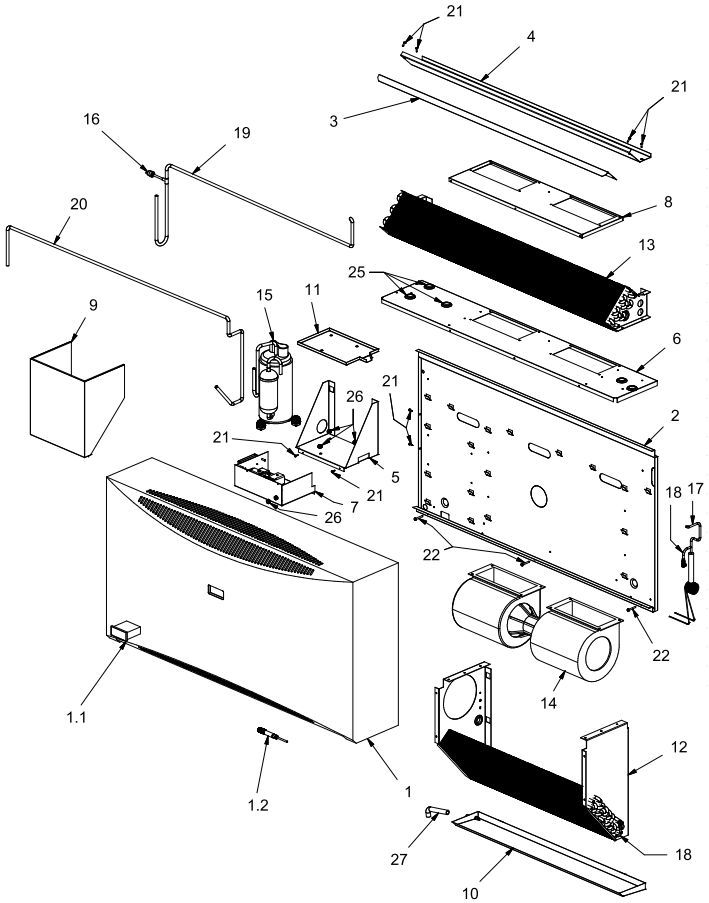


| Pozícia | Názov - Rozmer | Počet kusov |
|---|---|---|
| 1 | Kryt kovový | 1 |
| 1.1 | Digitálny regulátor vlhkosti FOX-2SH | 1 |
| 1.2 | Senzor vlhkosti DS-SH104 | 1 |
| 2 | Plech zadný | 1 |
| 3 | Plech pred výmenníkom | 1 |
| 4 | Plech nad výmenníkom | 1 |
| 5 | Plech pod kompresor | 1 |
| 6 | Plech ventilátora | 1 |
| 7 | Plech elektroboxu | 1 |
| 8 | Plech úchytu ventilátora | 1 |
| 9 | Kryt kompresora | 1 |
| 10 | Vanička pod výparník | 1 |
| 11 | Vanička pod kompresor | 1 |
| 12 | Výmenník 720 - výparník | 1 |
| 13 | Výmenník 1115 - kondenzátor | 1 |
| 14 | Ventilátor EBM K4E146-AB73-21 | 1 |
| 15 | Kompresor DAIKIN YZG-E35RY2 | 1 |
| 16 | Presostat Ranco HR0001 A5R704 | 1 |
| 17 | Filterdehydrátor 30g d6/6mm | 1 |
| 18 | Ventil plniaci, trubka d6, závit SAE 1/4" | 2 |
| 19 | Potrubie sacie d10mm | 1 |
| 20 | Potrubie výtlačné d6mm | 1 |
| 21 | Skrutka do plechu ST3.5 x 13 | 9 |
| 22 | Skrutka do plechu ST4.8 x 38 | 3 |
| 25 | Prechodka gumová d30 DA 230/300/20 | 7 |
| 26 | Prechodka gumová d15 DA 11d180/10 | 4 |
| 27 | Hadica priehľadná, d18x3, 1m | 1 |

## 8. ZÁRUČNÉ PODMIENKY

Pri záruke uplatnite nasledujúce vylúčenia vydané spoločnosťou Microwell.
Žiadna reklamácia nebude uznaná, ak:

1. Odvlhčovač je zaradený pre nesprávne použitie
2. Odvlhčovač nie je inštalovaný na stene v súlade s obvyklými postupmi, ktoré definovala spol. Microwell
3. Odvlhčovač bol alebo je dávaný do prevádzky niekým iným, ako je osoba k tomu oprávnená spol. Microwell
4. Prietok vzduchu cez zariadenie je mimo definovaných hraníc
5. Prietok vody cez zariadenie je mimo definovaných hraníc
6. Úroveň pH vody a chemický stav je mimo definovaných hraníc

| | | |
|---|---|---|
| *Kyslosť pH* | *pH* | *7,4 +/- 0,4* |
| *Celková alkalita, ako CaCO3* | *ppm* | *80-120* |
| *Celková tvrdosť, ako CaCO3* | *ppm* | *100-300* |
| *Celková rozpustená sušina* | *ppm* | *max. 3000* |
| *Maximálny soľný obsah* | *wt/wt* | *6%* |
| *Rozpätie voľného chlóru* | *ppm* | *1,0-3,0* |
| *Superchlorination* | *ppm* | *max. 30 ppm za max. 24 hod.* |
| *Brómový* | *ppm* | *2-3* |
| *Baquacil* | *ppm* | *25-50* |
| *Ozón* | *ppm* | *0,8-1,0* |
| *Maximálny obsah medi* | *ppm* | *max. 2* |
| *Aquamatic osamelé čistidlo* | *ppm* | *max. 2* |
| *Tarn čisté čistidlo* | *ppm* | *max. 2* |
| *Sherwood čistidlo* | *ppm* | *max. 2* |

7. Odvlhčovač utrpel škodu mrazom
8. Zdroj el. napätia nedostatočný alebo iným spôsobom nesprávny

V PRÍPADE POCHYBNOSTÍ, PROSÍM, PÝTAJTE SA.

POZNÁMKA:

K uplatneniu platnej záruky musí byť vrátená registračná karta k zaisteniu oprávnenej záruky. Ak nenájdete registračnú kartu Vášho stroja, prosím, kontaktujte servisné oddelenie Microwellu - uveďte Vaše meno, adresu a výrobné číslo Vášho stroja. Karta Vám bude zaslaná pre doplnenie.

Prosím, uveďte číslo modelu a výrobné číslo Vášho odvlhčovača, ak máte technické alebo servisné otázky. Tie pomôžu k správnej diagnostike a zaistenie servisu môže byť prevedené s minimálnym oneskorením.

Pokyny pre transport

Odvlhčovač musí byť prepravovaný len v originálnom obale vo zvislej polohe. Pri transporte zabezpečte odvlhčovač proti preklopeniu a pádu. V žiadnom prípade neklaďte odvlhčovač na bok! Hrozí vážne poškodenie kompresora! Na poškodenie pri transporte sa v žiadnom prípade nevzťahuje záruka! V prípade preberania zásielky skontrolujte neporušenosť obalu a prípadné nedostatky zdokumentujte!

**Technický skúšobný ústav Piešťany, š.p.**

Notifikovaný orgán: Identifikačné číslo 1299 — Notified Body: Identification No. 1299

Autorizovaný orgán: Reg. číslo SKTC 104 / SK03 — Authorised Body: Reg. No. SKTC 104 / SK03

TSÚ

# CERTIFIKÁT ZHODY
# CONFORMITY CERTIFICATE
## Č./No.: 712990054

**pre výrobcu alebo jeho autorizovaného zástupcu v Európskej únii**
**to the manufacturer or his authorised representative in the European Union**

MICROWELL spol. s r.o.
SNP 2018/42
927 01 Šaľa, Slovak Republic

**Výrobok a určenie typu / Product and designation of type**

**Odvlhčovač vzduchu MICROWELL**
**typ DRY 300 Plastik, DRY 500 Plastik,**
**DRY 300 Silver DRY 500 Silver,**
**DRY 300 Metal, DRY 500 Metal**

**Dehumidifier MICROWELL**
**type DRY 300 Plastik, DRY 500 Plastik,**
**DRY 300 Silver DRY 500 Silver,**
**DRY 300 Metal, DRY 500 Metal**

Preskúšaná vzorka spĺňa základné požiadavky na bezpečnosť podľa nasledujúcich európskych smerníc Nového prístupu:

The sampletested meets the essential safety requirements of the following European New Approach Directives:

| | | | |
|---|---|---|---|
| **Smernica o EMC** | **2004/108/EC** | **2004/108/EC** | **EMC Directive** |
| **Smernica o nízkom napätí** | **2006/95/EC** | **2006/95/EC** | **Low Voltage Directive** |

Existujú pre to nasledujúce dokumenty:
záverečný protokol č.
750146/2007

For this the following documents exist:
Final Report No.
750146/2007

Dodržujúc všetky príslušné smernice ES a poskytujúc ES Vyhlásenie výrobcu o zhode, vyššie uvedený výrobok môže byť opatrený označením CE.

Observing all relevant EC New Approach Directives and providing the Manufacturer's EC Declaration of Conformity above mentioned product can be labelled with CE marking.

CE

TECHNICKÝ SKÚŠOBNÝ ÚSTAV PIEŠŤANY, a.s. TSU SK

Piešťany 26.09.2007
750146

Ing. Anna ONDRÁŠIKOVÁ
riaditeľka posudzovania zhody výrobkov
Product Conformity Assessment Director

TSÚ Piešťany, š.p.
Krajinská cesta 2929/9
921 01 Piešťany
Slovenská republika

042129

MEMBER OF MULTILATERAL RECOGNITION ARRANGEMENT IAF

SNAS
Reg. No. 009/P-018

Telefón: +421 33 7957111
Fax: +421 33 7723716
e-mail: tsu@tsu.sk
web: www.tsu.sk

TSU®
TECHNICKÝ SKÚŠOBNÝ ÚSTAV PIEŠŤANY, š.p.
Krajinská cesta 2929/9
921 01 Piešťany, Slovenská republika
Notifikovaná osoba č. 1299

SNAS
Reg. No. 009/P-018

# CERTIFIKÁT ZHODY
# CONFORMITY CERTIFICATE

## №./No. 141299025

**pre výrobcu alebo jeho autorizovaného zástupcu v Európskej únii**
**to the manufacturer or his authorised representative in the European Union**

MICROWELL s.r.o.
SNP 2018/42, 927 01 Šaľa
Slovenská republika / Slovak Republic

Výrobok a určenie typu

**Bazénový odvlhčovač MICROWELL**
**Typ: DRY 400 Plastik**
**DRY 400 Metal**
**DRY 400 Silver**

Výrobok spĺňa základné požiadavky na bezpečnosť podľa nasledujúcich európskych smerníc Nového prístupu:

| | |
|---|---|
| **Smernica o EMC** | **2004/108/EC** |
| **Smernica o nízkom napätí** | **2006/95/EC** |
| **Smernica o bezpečnosti strojov** | **2006/42/EC** |

Existujú pre to nasledujúce dokumenty:
**Záverečná správa o posúdení zhody č. 140500010 zo dňa 18.02.2014**

CE označenie môže byť použité iba v prípade, že je posúdená zhoda so všetkými príslušnými smernicami Európskej komisie.

Akékoľvek významné zmeny v zhotovení alebo konštrukcii výrobku, systéme kvality a dodatky k horeuvedeným technickým a právnym predpisom môžu viesť k neplatnosti certifikátu. Zodpovednosť za výrobok zostáva na výrobcovi alebo jeho splnomocnenom zástupcovi

Product and designation of type

**Swimming bath dehumidifier**
**Typ: DRY 400 Plastik**
**DRY 400 Metal**
**DRY 400 Silver**

The above mentioned type of product meets the essential safety requirements of the following European New Approach Directives:

| | | |
|---|---|---|
| **2004/108/EC** | **EMC Directive** |
| **2006/95/EC** | **Low Voltage Directive** |
| **2006/42/EC** | **Machinery Directive** |

Certificate is issued on the basis of this document:
**Conformity Assessment Report No. 140500010 date of issue 2014/02/18**

CE marking can be used only in the case of conformity assessment according to all relevant EC Directives, after working-out of the necessary technical documentation and after issuing of the conformity declaration.
Any significant change in product's form or construction, system of quality and supplements to above mentioned technical and legal provisions can result in invalidity of the certificate. Producer or his authorised representative is responsible for the product.

TECHNICKÝ SKÚŠOBNÝ ÚSTAV PIEŠŤANY, š.p. TSU SK

Ing. Janka LEVICKÁ
vedúca certifikačného orgánu
certifikujúceho výrobky
Head of Product Certification Body

Vydaný dňa: 19.02.2014
Date of issue: 19 Februar 2014

MICROWELL, spol. s r.o.
SNP 2018/42
927 01 Šaľa
Tel.: +421 31 7020 540-1
Fax: +421 31 7020 542
E-mail: microwell@microwell.sk
www.odvlhcovac.sk

Predajca:

***Verzia: 2014-01-22***